Rührwerk (A000171)

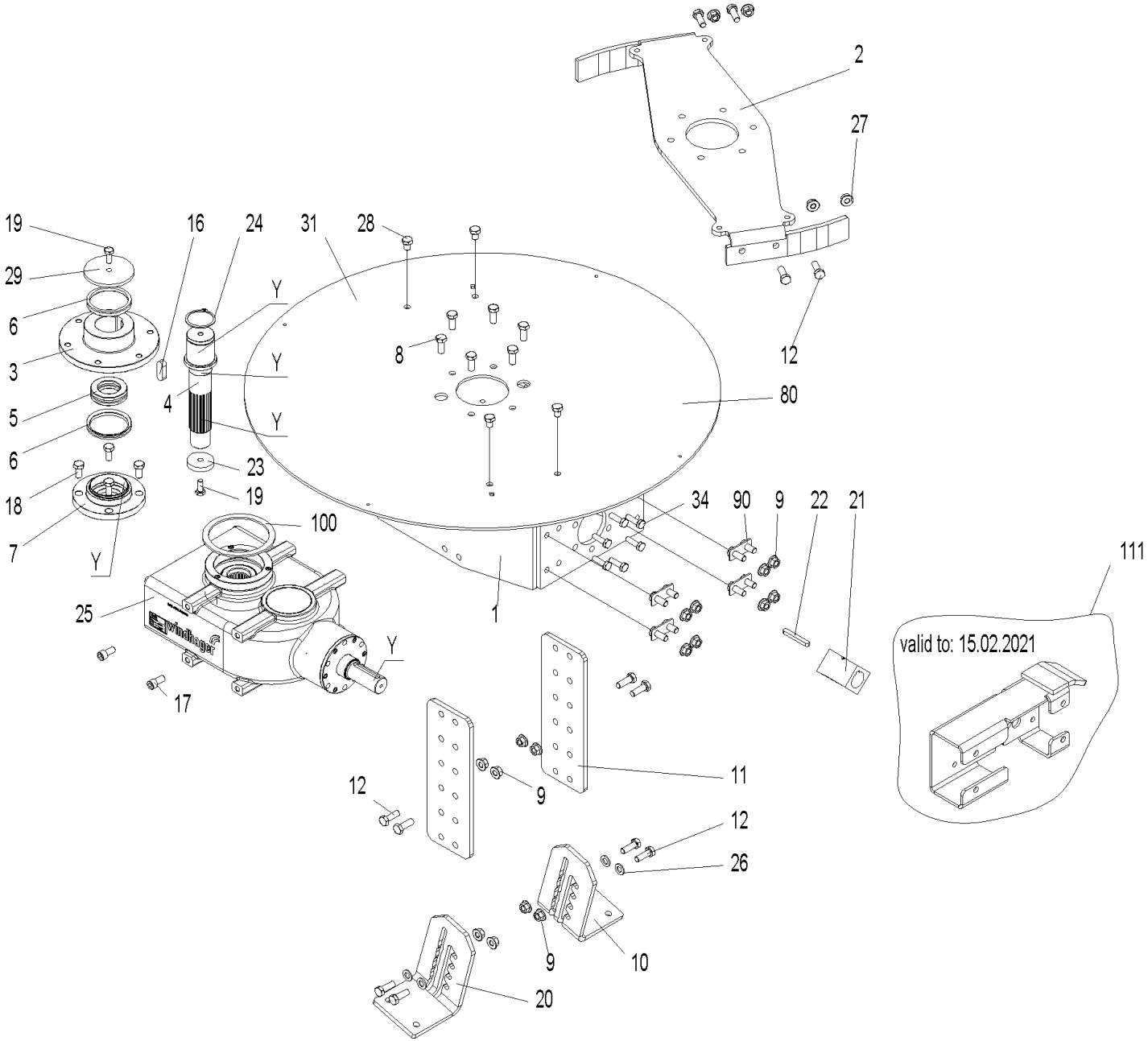

Rührwerk (A000171)

Pos.	Artikelnr.	Bezeichnung	Menge	Einheit
13	053403	Aufnahme Trog ge. PW	1.00	Stk
5	055317	Axiallager Ø73 x Ø45 x 20 51209 eingefettet für PuroWIN	1.00	Stk
2	053079	Blattfederhalter Rührwerk PW	1.00	Stk
100	055041	Dichtung oben Rührwerk	1.00	Stk
1	053071	Gehäuse Rührwerk PW	1.00	Stk
25	055072	Getriebe ET 15,5:1ab Fab.Nr. PW24/30: 05217017060000484; PW40/49: 05235417060000469; PW60 : 05237017070000497;	1.00	Stk
29	054282	Halter V-Ring Rührwerk oben PW	1.00	Stk
21	053750	Kupplung Getriebe PW	1.00	Stk
3	053401	Lagerflansch oben Rührwerk PW	1.00	Stk
7	053077	Lagerflansch unten Rührwerk PW	1.00	Stk
22	052628	Passfeder A10x8x70, DIN 6885 A	1.00	Stk
15	053406	Passfeder A12x8x100, DIN 6885 A	1.00	Stk
16	053407	Passfeder A16x10x45, DIN 6885 A	1.00	Stk
31	054508	Scheibe Blattfeder ge. PW	1.00	Stk
80	054508	Scheibe Blattfeder ge. PW	1.00	Stk
90	056426	Schraubteil OL ge.	4.00	Stk
32	054526	Sechskantschraube DIN 933 - M10x25 - 8.8 - verzinkt	4.00	Stk
34	033538	Sechskantschraube DIN 933 - M10x25- 8.8-verzinkt - beschichtet mit Gleitlack bc2571 (bis 600°C)	4.00	Stk
19	033538	Sechskantschraube DIN 933 - M10x25- 8.8-verzinkt - beschichtet mit Gleitlack bc2571 (bis 600°C)	12.00	Stk
28	054503	Sechskantschraube DIN 933 - M12x16 - 8.8 - verzinkt	4.00	Stk

Rührwerk (A000171)

Pos.	Artikelnr.	Bezeichnung	Menge	Einheit
18	017205	Sechskantschraube DIN 933 - M12x25 - 8.8	4.00	Stk
8	017841	Sechskantschraube DIN 933 - M12x30 - 8.8	6.00	Stk
12	017867	Sechskantschraube DIN 933 - M12x35 - 8.8 - verzinkt	12.00	Stk
24	053873	Sicherungsring DIN 471 - 55 X 2	1.00	Stk
9	016569	Sperrzahnmutter M12 verzinkt (ähnlich DIN6923 8)	12.00	Stk
27	016569	Sperrzahnmutter M12 verzinkt (ähnlich DIN6923 8)	4.00	Stk
23	054524	U-Scheibe 10x54x10 zu Welle - Rührwerksgetriebe PW	1.00	Stk
26	017183	U-Scheibe DIN125 - M12	4.00	Stk
25	055074	Umbausatz Tausch Getriebe 16:1 auf 15,5:1	1.00	Stk
111	056658	Umrüstsat Rührwerk 2021 auf Rührwerk Vorhänger	1.00	Stk
6	053081	V-Ring Type A 73-78 NBR, PW	2.00	Stk
11	053404	Verlängerung Fuß Rührwerk PW	2.00	Stk
4	055061	Welle Getriebe ab Fab.Nr. PW24/30: 05217017060000484; PW40/49: 05235417060000469; PW60 : 05237017070000497;	1.00	Stk
4	053402	Welle Getriebe bis Fab.Nr. PW24/30: 05217017XX0000483; PW40/49: 05235417XX0000468; PW60 : 05237017XX0000496;	1.00	Stk
10	052030	Winkel Ständer Rührwerk links PW	1.00	Stk
20	053429	Winkel Ständer Rührwerk rechts PW	1.00	Stk
17	020117	Zylinderschraube m. Innensechskant ISO 4762 - M12 x 25 - 8.8 - verzinkt (DIN 912)	4.00	Stk