Verlängerungen (A000169)

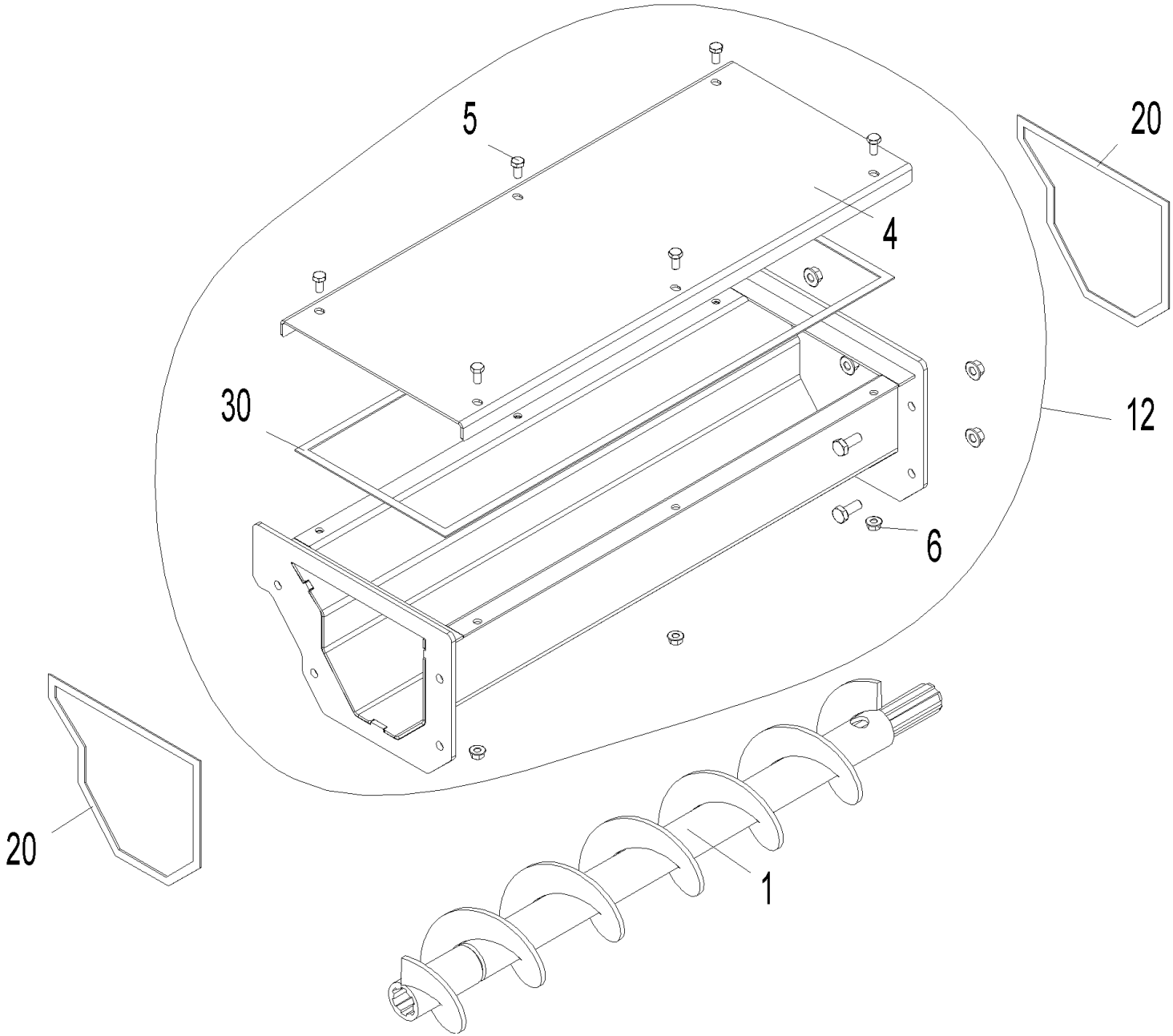

Verlängerungen (A000169)

Pos.	Artikelnr.	Bezeichnung	Menge	Einheit
4	052426	Abdeckung Verängerung L=1520	1.00	Stk
4	052416	Abdeckung Verlängerung L=0200	1.00	Stk
4	052417	Abdeckung Verlängerung L=0320	1.00	Stk
4	052418	Abdeckung Verlängerung L=0440	1.00	Stk
4	052419	Abdeckung Verlängerung L=0560	1.00	Stk
4	052420	Abdeckung Verlängerung L=0680	1.00	Stk
4	052421	Abdeckung Verlängerung L=0800	1.00	Stk
4	052422	Abdeckung Verlängerung L=0920	1.00	Stk
4	052424	Abdeckung Verlängerung L=1160	1.00	Stk
4	052427	Abdeckung Verlängerung L=1640	1.00	Stk
4	052428	Abdeckung Verlängerung L=1760	1.00	Stk
4	052429	Abdeckung Verlängerung L=2000	1.00	Stk
4	052425	Abdeckung Verlängrung L=1400	1.00	Stk
20	054793	Dichtungsband 10x2 EPDM einseitig selbstklebend 2,25 Meter	1.00	Stk
30	054794	Dichtungsband 10x2 EPDM einseitig selbstklebend 4,5 Meter	1.00	Stk
1	052592	HK72 Schnecke L=960mm für Verlängerung Zuführung direkt,	1.00	Stk
12	056511	PW06N Verlängerung Länge 1560 mm zu Zuführung direkt	1.00	Stk
12	056501	PW51N Verlängerung Länge 240 mm zu Zuführung direkt	1.00	Stk
12	056502	PW52N Verlängerung Länge 360 mm zu Zuführung direkt	1.00	Stk
12	056503	PW53N Verlängerung Länge 480 mm zu Zuführung direkt	1.00	Stk
12	056504	PW54N Verlängerung Länge 600 mm zu Zuführung direkt / pneumatisch	1.00	Stk
12	056505	PW55N Verlängerung Länge 720 mm zu Zuführung direkt	1.00	Stk

Verlängerungen (A000169)

Pos.	Artikelnr.	Bezeichnung	Menge	Einheit
12	056506	PW56N Verlängerung Länge 840 mm zu Zuführung direkt	1.00	Stk
12	056507	PW57N Verlängerung Länge 960 mm zu Zuführung direkt	1.00	Stk
12	056509	PW58N Verlängerung Länge 1200 mm zu Zuführung direkt	1.00	Stk
12	056510	PW59N Verlängerung Länge 1440 mm zu Zuführung direkt	1.00	Stk
12	056512	PW61N Verlängerung Länge 1680 mm zu Zuführung direkt / pneumatisch	1.00	Stk
12	056513	PW62N Verlängerung Länge 1800 mm zu Zuführung direkt	1.00	Stk
12	056514	PW63N Verlängerung Länge 2040 mm zu Zuführung direkt	1.00	Stk
1	052586	PW66 Schnecke L=240mm für Verlängerung PW66 Schnecke L=240mm für Verlängerung Zuführung direkt,	1.00	Stk
1	052587	PW67 Schnecke L=360mm für Verlängerung Zuführung direkt,	1.00	Stk
1	052588	PW68 Schnecke L=480mm für Verlängerung Zuführung direkt,	1.00	Stk
1	052589	PW69 Schnecke L=600mm für Verlängerung Zuführung direkt,	1.00	Stk
1	052590	PW70 Schnecke L=720mm für Verlängerung Zuführung direkt,	1.00	Stk
1	052591	PW71 Schnecke L=840mm für Verlängerung Zuführung direkt,	1.00	Stk
1	052593	PW73 Schnecke L=1200mm für Verlängerung Zuführung direkt,	1.00	Stk
1	052594	PW74 Schnecke L=1440mm für Verlängerung Zuführung direkt,	1.00	Stk
1	052595	PW75 Schnecke L=1560mm für Verlängerung Zuführung direkt,	1.00	Stk
1	052596	PW76 Schnecke L=1680mm für Verlängerung Zuführung direkt,	1.00	Stk
1	052597	PW77 Schnecke L=1800mm für Verlängerung Zuführung direkt,	1.00	Stk
1	052599	PW78 Schnecke L=2040mm für Verlängerung Zuführung direkt,	1.00	Stk
5	015134	Sechskantschraube DIN 933 - M8x16 - 8.8 - verzinkt	6.00	Stk
6	016553	Sperrzahnmutter M8 verzinkt	6.00	Stk