Übergabeblock direkt (A000167)

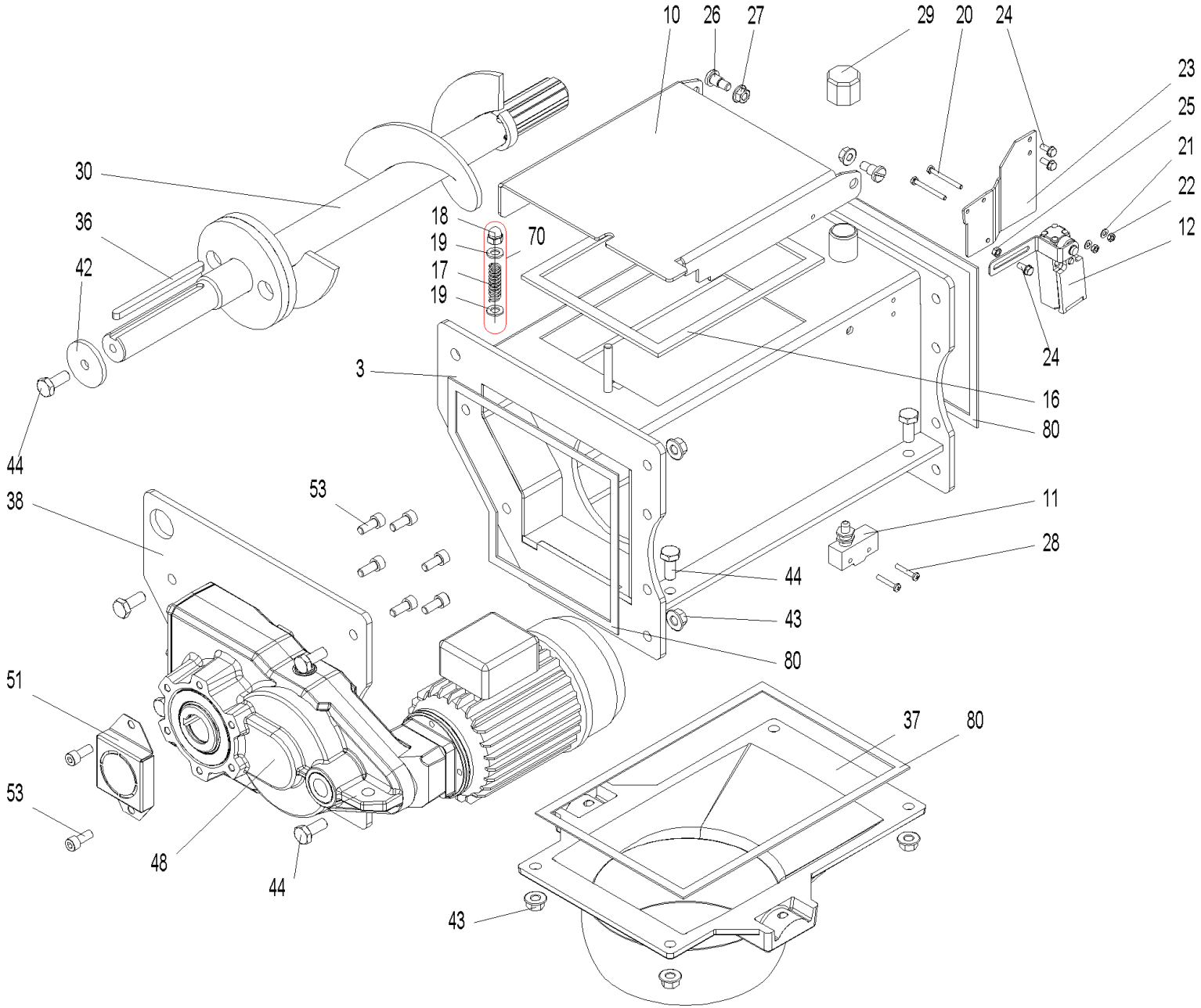

Übergabeblock direkt (A000167)

Pos.	Artikelnr.	Bezeichnung	Menge	Einheit
51	053432	Berührungsschutz Motorwelle PW	3.00	Stk
10	051968	Deckel ES PW	1.00	Stk
80	054793	Dichtungsband 10x2 EPDM einseitig selbstklebend 2,25 Meter	1.00	Stk
16	054793	Dichtungsband 10x2 EPDM einseitig selbstklebend 2,25 Meter	1.00	Stk
70	054499	Druckfeder kpl. Übergabeeinheit EX u. PX, PW	1.00	Stk
17	052351	Druckfeder Ø10x 40x Ø1,5 PW	1.00	Stk
26	051975	Flachkopfschraube mit Schlitz und Ansatz M8x10, chromatiert	2.00	Stk
3	051963	Flanschplatte 01 ES PW	2.00	Stk
37	051455	Flansch Schnecke oben PW	1.00	Stk
24	031545	Gewindefurchende Sechskantschraube DIN 7500 - M5x12, verzinkt	3.00	Stk
18	025968	Hutmutter DIN 1587 - M6 - 6 - verzinkt EWK18, LWK, LWPT	1.00	Stk
84	054405	Kabel Microschalter Schacht PW	1.00	Stk
85	053370	Kabel Nr. 165 Microschalter Schacht PW	1.00	Stk
86	053370	Kabel Nr. 165 Microschalter Schacht PW	1.00	Stk
82	054406	Kabel Schutztürschalter Schacht PuroWIN-Erweiterung	1.00	Stk
83	053369	Kabel Schutztürschalter Schacht PW	1.00	Stk
12	053369	Kabel Schutztürschalter Schacht PW	1.00	Stk
87	053369	Kabel Schutztürschalter Schacht PW	1.00	Stk
29	006165	Kappe Nr.300, 3/4" schwarz	1.00	Stk
38	052346	Motorflansch RW Typ A PW	2.00	Stk
48	055857	Motor Rührwerk mit Flansch PW DIREKT inkl. Eprom RAS, TANK100, RAS-ER1 zu Motor Motek ET	1.00	Stk
22	016578	Mutter DIN 934 - M4 - 8 - verzinkt	3.00	Stk

Übergabeblock direkt (A000167)

Pos.	Artikelnr.	Bezeichnung	Menge	Einheit
25	016586	Mutter DIN 934 - M5 - 8 - verzinkt	1.00	Stk
36	052627	Passfeder A8x7x120, DIN 6885 A Breitentoleranz d9 PW	1.00	Stk
21	031712	Scheibe ISO 7089 - 4 - A2	2.00	Stk
19	031713	Scheibe ISO 7089 - 6 - A2	2.00	Stk
30	051981	Schnecke ES kpl. mont. PW	1.00	Stk
20	016752	Sechskantschraube DIN 933 - M4x40 - 8.8 - verzinkt	2.00	Stk
44	054526	Sechskantschraube DIN 933 - M10x25 - 8.8 - verzinkt	9.00	Stk
27	016553	Sperrzahnmutter M8 verzinkt	2.00	Stk
43	016567	Sperrzahnmutter M10 verzinkt	8.00	Stk
81	054264	STW 88°C mit Kabel PW	1.00	Stk
11	007128	Türschalter (Mikroschalter) LWP18-50, BWXL 35-60, LWK, LWPT, PW	1.00	Stk
42	051940	U-Scheibe 10x48x5 PW	3.00	Stk
23	052025	Unterlage Schalter PW	1.00	Stk
28	016802	Zyl.-Schrauben M4x25 verz.m.KS DIN 7985	2.00	Stk
53	053834	Zylinderschraube m. Innensechskant M8 x 20 - A4	10.00	Stk