Wächter (A000178)

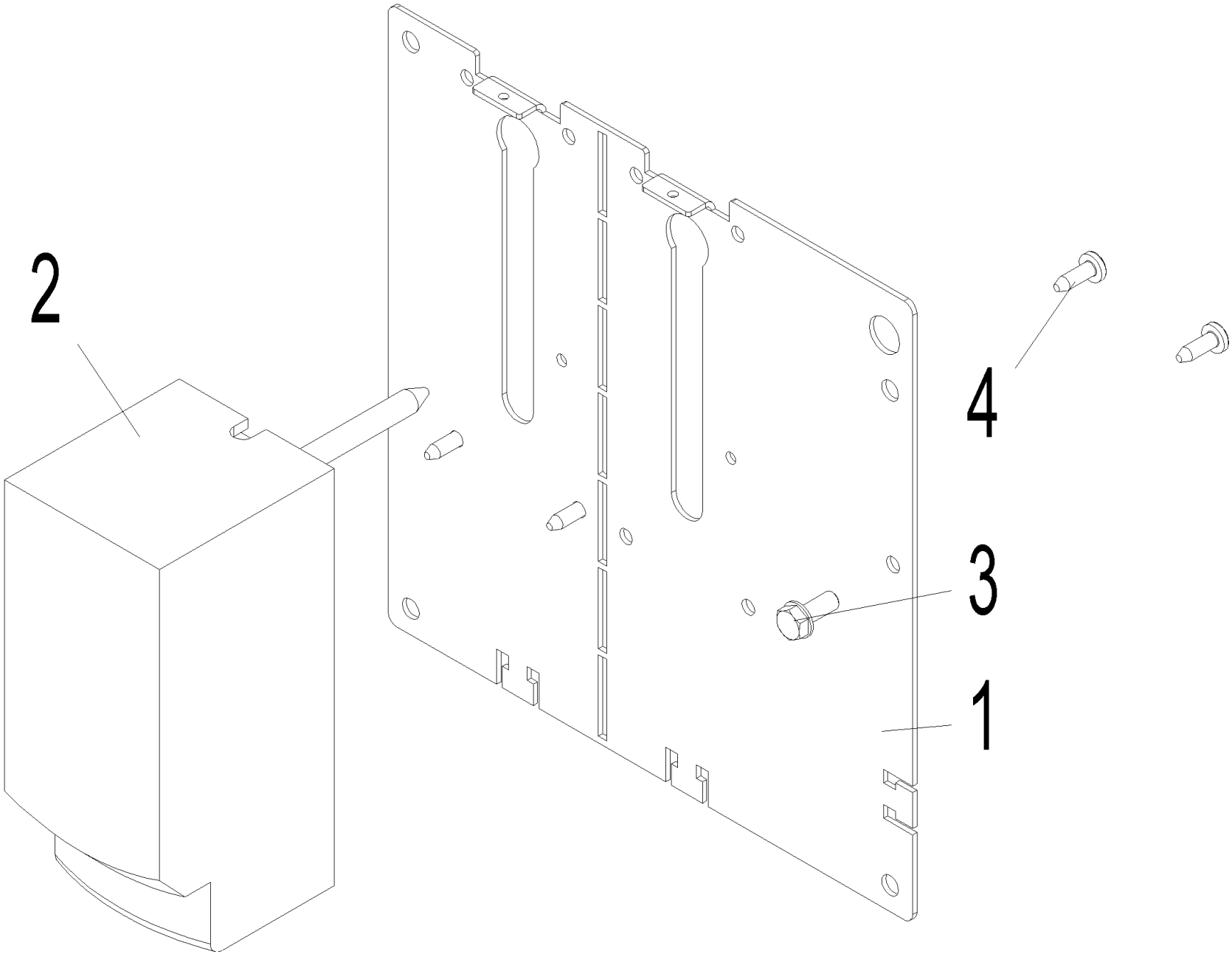

Wächter (A000178)

Pos.	Artikelnr.	Bezeichnung	Menge	Einheit
2	001605	AK-075 Regel-Thermostat für Boiler oder Pufferspeicher 10-85°C RAK TW 1000S-H (700mm Kapillarrohr, ohne Schutzrohr) für AK161R bi	2.00	Stk
1	054273	Befestigungsplatte STB RAK, PW	1.00	Stk
3	031545	Gewindefurchende Sechskantschraube DIN 7500 - M5x12, verzinkt	1.00	Stk
4	032271	Zyl.Bl.Schr.4,2x13NORM.Ausführ. DIN 7981 verz.	4.00	Stk