Brandschutzschieber 1 (A000174)

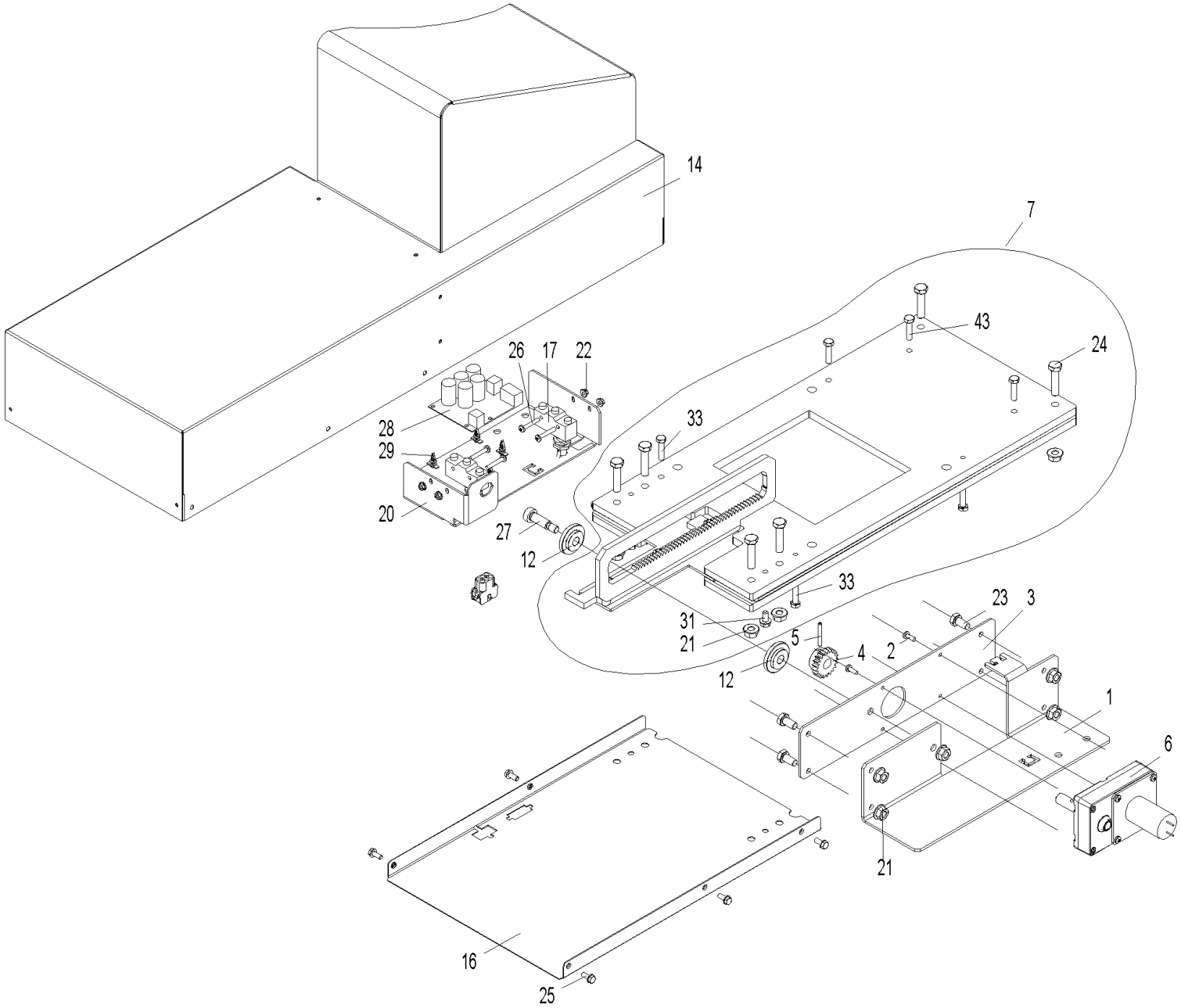

Brandschutzschieber 1 (A000174)

Pos.	Artikelnr.	Bezeichnung	Menge	Einheit
14	054279	Abdeckung BSS1 unten kpl.	1.00	Stk
40	053375	Anschluss Supercap BSS1	1.00	Stk
25	031545	Gewindefurchende Sechskantschraube DIN 7500 - M5x12, verzinkt	5.00	Stk
41	053364	Kabel Mikroschalter BSS1 PW	1.00	Stk
42	053362	Kabel Motor BSS1 PW	1.00	Stk
12	007125	Lagerung Rüttelantrieb	2.00	Stk
20	052822	Mikroschalter Halter BSS1	1.00	Stk
17	006936	Mikroschalter Z-15GQ21-B Umschalteinheit	2.00	Stk
6	054553	Motor BSS1 unten mit Stirnrad	1.00	Stk
1	052817	Motorflansch BSS1 PW	1.00	Stk
29	007609	Platinenhalter CBS-4N spitz	5.00	Stk
28	012008	Platine Supercap 12V PW	1.00	Stk
3	052836	Platte Motor BSS1 PW	1.00	Stk
7	054797	Schiebereinheit kpl. BSS 1	1.00	Stk
16	052821	Schutz unten BSS1	1.00	Stk
24	031550	Sechskantschraube DIN 931 - M8x35 - 8.8 - verzinkt	6.00	Stk
2	055014	Sechskantschraube DIN 933 - M4x12 - 8.8 - verzinkt	1.00	Stk
33	015041	Sechskantschraube DIN 933 - M6x25 - 8.8 - verzinkt	4.00	Stk
43	015041	Sechskantschraube DIN 933 - M6x25 - 8.8 - verzinkt	2.00	Stk
23	015134	Sechskantschraube DIN 933 - M8x16 - 8.8 - verzinkt	4.00	Stk
31	031549	Sechskantschraube DIN 7500 - M6x12	2.00	Stk
22	016564	Sperrzahnmutter M4 verzinkt	4.00	Stk

Brandschutzschieber 1 (A000174)

Pos.	Artikelnr.	Bezeichnung	Menge	Einheit
21	016553	Sperrzahnmutter M8 verzinkt	14.00	Stk
5	018665	Spiral Spannstift DIN 7344 - 4x30	1.00	Stk
4	052154	Stirnrad PW24-103	1.00	Stk
26	016802	Zyl.-Schrauben M4x25 verz.m.KS DIN 7985	4.00	Stk
27	017048	Zylinderkopfschraube m. Innensechskant u. Ansatzschaft ISO7379 M8; D10x25	1.00	Stk