Halterung Fallrohr (A000206)

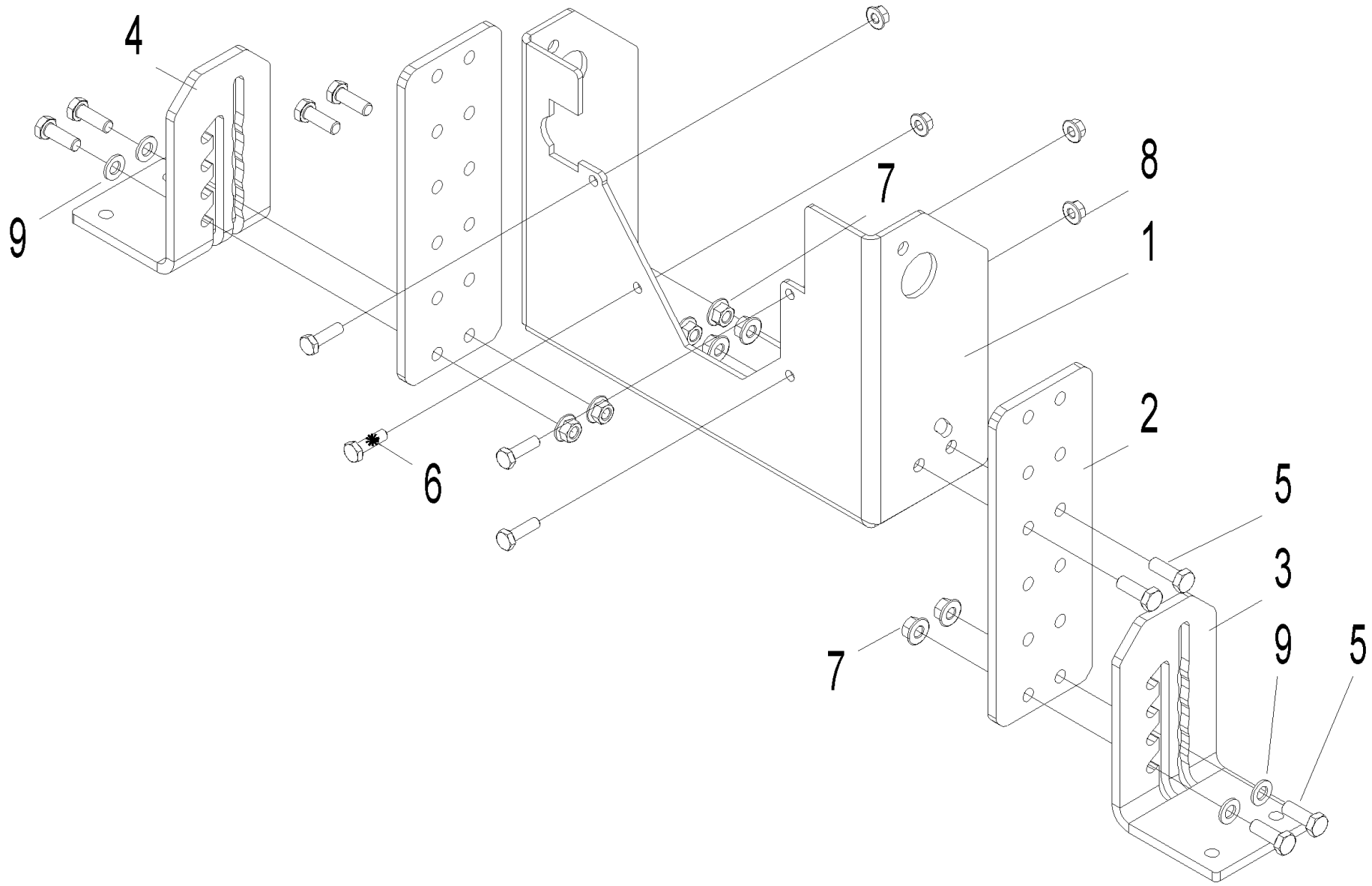

Halterung Fallrohr (A000206)

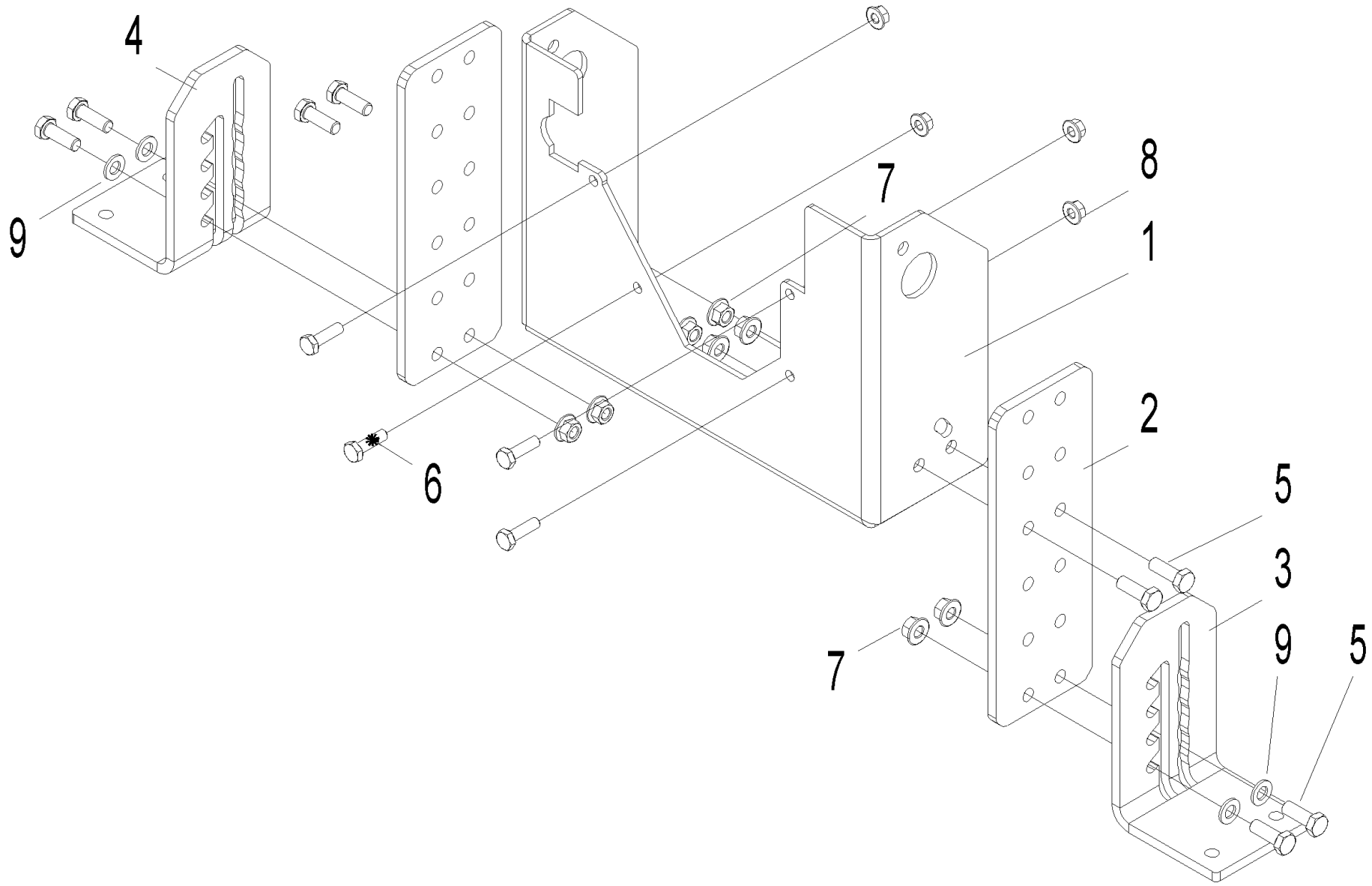

Halterung Fallrohr (A000206)

Pos.	Artikelnr.	Bezeichnung	Menge	Einheit
6	016712	Sechskantschraube DIN 933 - M10x35 - 8.8 - verzinkt BWXL35-60	4.00	Stk
5	017867	Sechskantschraube DIN 933 - M12x35 - 8.8 - verzinkt	8.00	Stk
8	016567	Sperrzahnmutter M10 verzinkt	4.00	Stk
7	016569	Sperrzahnmutter M12 verzinkt (ähnlich DIN6923 8)	8.00	Stk
9	017183	U-Scheibe DIN125 - M12	4.00	Stk
1	054552	Universalhalterung V	1.00	Stk
2	053404	Verlängerung Fuß Rührwerk PW	2.00	Stk
3	052030	Winkel Ständer Rührwerk links PW	1.00	Stk
4	053429	Winkel Ständer Rührwerk rechts PW	1.00	Stk