BIO 020 (A000114)

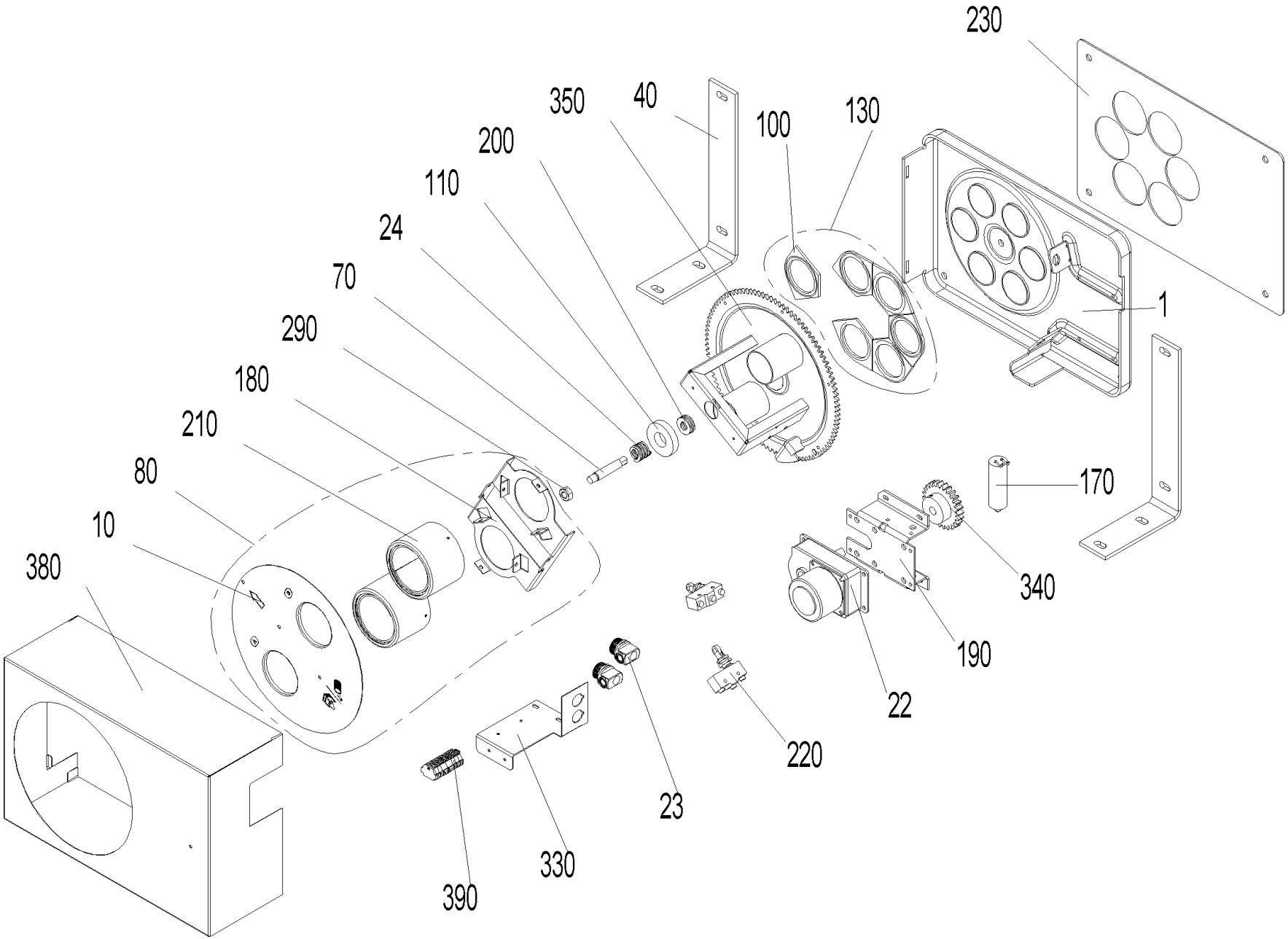

BIO 020 (A000114)

Pos.	Artikelnr.	Bezeichnung	Menge	Einheit
10	042444	Abdeckscheibe für Brandschutzmanschetten zu Umschalteinheit PMX042, BIO020	1.00	Stk
40	046284	Befestigungswinkel 3fache Umschalteinheit	2.00	Stk
10	045982	BIO020 Abdeckscheibe mit Einzug	1.00	Stk
80	045987	BIO021 Brandschutzmanschetten (2 Stk.) für Umschalteinheit 3-fach – (BIO020)	1.00	Stk
70	006927	Bolzen Lagerung für 3 und 8-fache Umschalteinheit	1.00	Stk
210	042537	Brandschutzmanschette kpl. für Umschalteinheit	2.00	Stk
100	006884	Dichtring aus PU 94 Shore Umschalteinheit	6.00	Stk
130	042534	Dichtring Set für Zuführung, 3-fache Umschalteinheit	1.00	Stk
110	006929	Dichtung Axiallager D50/D22x10 Moosgummi 3-fache Umschalteinheit PMX ab Los 11	1.00	Stk
1	045975	Flanschplatte 3fache Umschalteinheit BIO020	1.00	Stk
140	045975	Flanschplatte 3fache Umschalteinheit BIO020	1.00	Stk
22	046617	Getriebemotor inkl.Stecker 4 polig und Kondensator 0,82µF, Umschalteinheit	1.00	Stk
170	007335	Kondensator Motor 0,82µF 3-fache Umschalteinheit BWXL35-60	1.00	Stk
190	042441	Konsole Motor Umschalteinheit	1.00	Stk
200	006925	Kugellager Axial Zuführeinheit, Umschalteinheit PMX ab Los 11	1.00	Stk
220	006936	Mikroschalter Z-15GQ21-B Umschalteinheit	2.00	Stk
230	045988	Montageplatte 3-fache Umschalteinheit BIO020	1.00	Stk
180	045988	Montageplatte 3-fache Umschalteinheit BIO020	1.00	Stk
24	006926	Schraubendruckfeder Zuführeinheit, Umschalteinheit PMX ab Los 11	1.00	Stk
290	016616	Sechskantmutter DIN 934 - M10 - 8 - Umschalteinheit	1.00	Stk
340	018665	Spiral Spannstift DIN 7344 - 4x30	1.00	Stk
330	045332	Steckerkonsole Pellets- Umschalteinheit	1.00	Stk

BIO 020 (A000114)

Pos.	Artikelnr.	Bezeichnung	Menge	Einheit
340	006930	Stirnrad 70x26mm Z26 Umschalteinheit	1.00	Stk
350	054319	Stirnscheibe USE3 (kpl. abgedichtet inkl. 6 Spannstifte)	1.00	Stk
380	046872	Verkleidung Pelletszuführung 3-fache Umschalteinheit BIO020	1.00	Stk
390	006921	Wagoblock 261 9-polig	1.00	Stk
23	001884	Zugentlastung USR-400 1724 sw Umschalteinheit	1.00	Stk