PMX 040 (A000015)

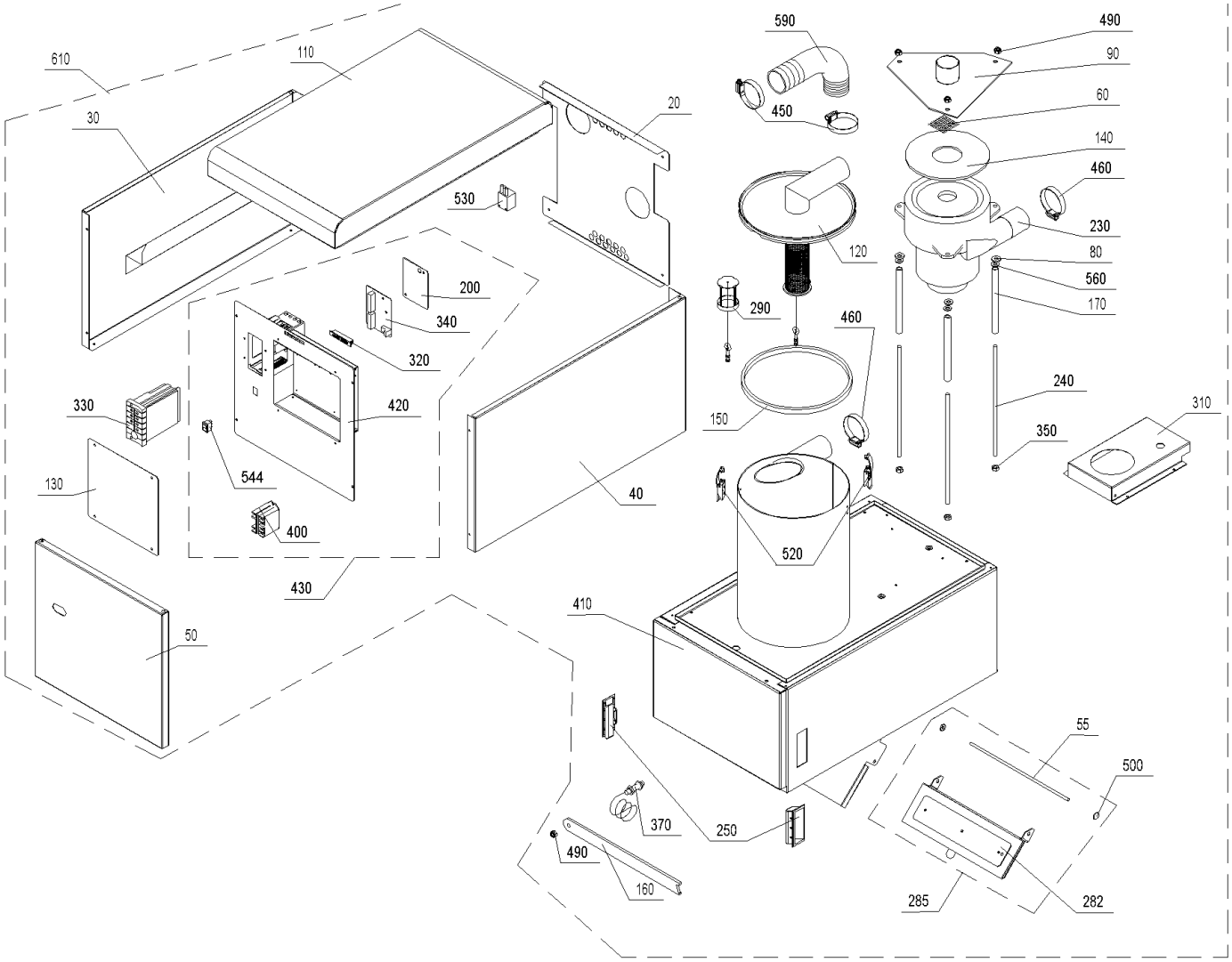

PMX 040 (A000015)

Pos.	Artikelnr.	Bezeichnung	Menge	Einheit
20	042140	Abdeckung hinten PMX Zuführung	1.00	Stk
30	042136	Abdeckung links PMX Zuführung	1.00	Stk
40	042138	Abdeckung rechts PMX Zuführung	1.00	Stk
50	042132	Abdeckung vorne PMX Zuführung	1.00	Stk
55	042452	Achse für Klappe Pelletszuführeinheit PMX, BW, BW2, BW2T, BWL, BW2P	1.00	Stk
60	041999	Ansauggitter PMX-Zuführung	1.00	Stk
80	006851	Auflagescheibe Turbine PMX, BW2, BW2T, BWL, BW2P	1.00	Stk
90	041862	Befestigungsplatte Gebläsemotor PMX-Zuführung	1.00	Stk
110	042139	Deckel PMX Zuführung	1.00	Stk
120	042133	Deckel Sammelkasten(Zyklon) kpl.mit Kolben Zuführung PMX,BioWIN	1.00	Stk
130	041860	Deckel Schalterblende PMX Zuführung	1.00	Stk
150	042232	Dichtungsprofil Sammelkasten (Zyklon)	1.00	Stk
140	006847	Dichtung Turbine PMX D 180x5mm	1.00	Stk
160	041527	Distanzhalter PMX-Zuführung	1.00	Stk
170	041861	Distanzrohr PMX-Zuführung	1.00	Stk
200	006879	Fiberplatte Modul-AP 100x75x PMX-Zuführung	1.00	Stk
230	044667	Gebläsemotor für Pelletszuführung PMX, BW10-60, BW2T, BWL, BW2P	1.00	Stk
240	006863	Gewindestange DIN 975 8.8 M8x285 (PMX)	1.00	Stk
250	009544	Griffmulde GSX, OKB, PMX, HMX	1.00	Stk
282	042533	Klappe kpl. PMX/BioWIN-Zuführung (bei BioWIN bis einschließl. Los 29)	1.00	Stk
285	042532	Klappengarnitur Pelletszuführung PMX Los1 bis Los10	1.00	Stk
290	042230	Kolben kpl. montiert Zuführung PMX, BioWIN (BioWIN bis einschl. Los 30)	1.00	Stk

PMX 040 (A000015)

Pos.	Artikelnr.	Bezeichnung	Menge	Einheit
310	041500	Luftkanal PMX-Zuführung	1.00	Stk
320	001759	Magnetverschluß GWX, GKX, GSX, OEX, NBE, PMX, HMX, BW1, VAE	1.00	Stk
330	006808	MES PZS-Modul Pelletszuführung PMX	1.00	Stk
340	042004	Modul-Anschlußplatine PMX-Zuführung	1.00	Stk
350	015992	Mutter DIN 934 - M8 - 8 - verzinkt	1.00	Stk
370	006832	Näherungsschalter induktiv M12	1.00	Stk
400	045087	Relais-Umbausatz von Omron auf Finder zu Pellets-Zuführeinheit	1.00	Stk
430	042003	Schalterblende kpl. PMX Zuführung	1.00	Stk
420	042003	Schalterblende kpl. PMX Zuführung	1.00	Stk
560	018066	Scheibe DIN 134 - 8 - verzinkt	1.00	Stk
460	006875	Schlauchklemme 40-60/12 C71 Pelletszuführung, Umschalteinheit	1.00	Stk
450	006864	Schlauchklemme 57/20 N SK W2 Pelletszuführung	1.00	Stk
490	016729	Sicherungsmutter DIN 985 - M 8 - 8 - verzinkt	1.00	Stk
500	006897	Sicherungsscheibe Ø6mm mit Nirokappe	1.00	Stk
520	009546	Spannverschluss	1.00	Stk
530	070323	Stecker 3 polig schwarz VAE, FW, BW2, BW2T, BWL, BW2P, AEHM	1.00	Stk
590	042135	Verbindung Sammelkasten (Zyklon) Pelletszuführung, BioWIN auf 250mm kürzen	1.00	Stk
544	005653	Wippschalter schwarz W 1pol 4A Rastbef.4,8	1.00	Stk
610	042001	Zuführeinheit mit Steuerung für PMX PMX0102	1.00	Stk