Übergabeblock pneumatisch (A000168)

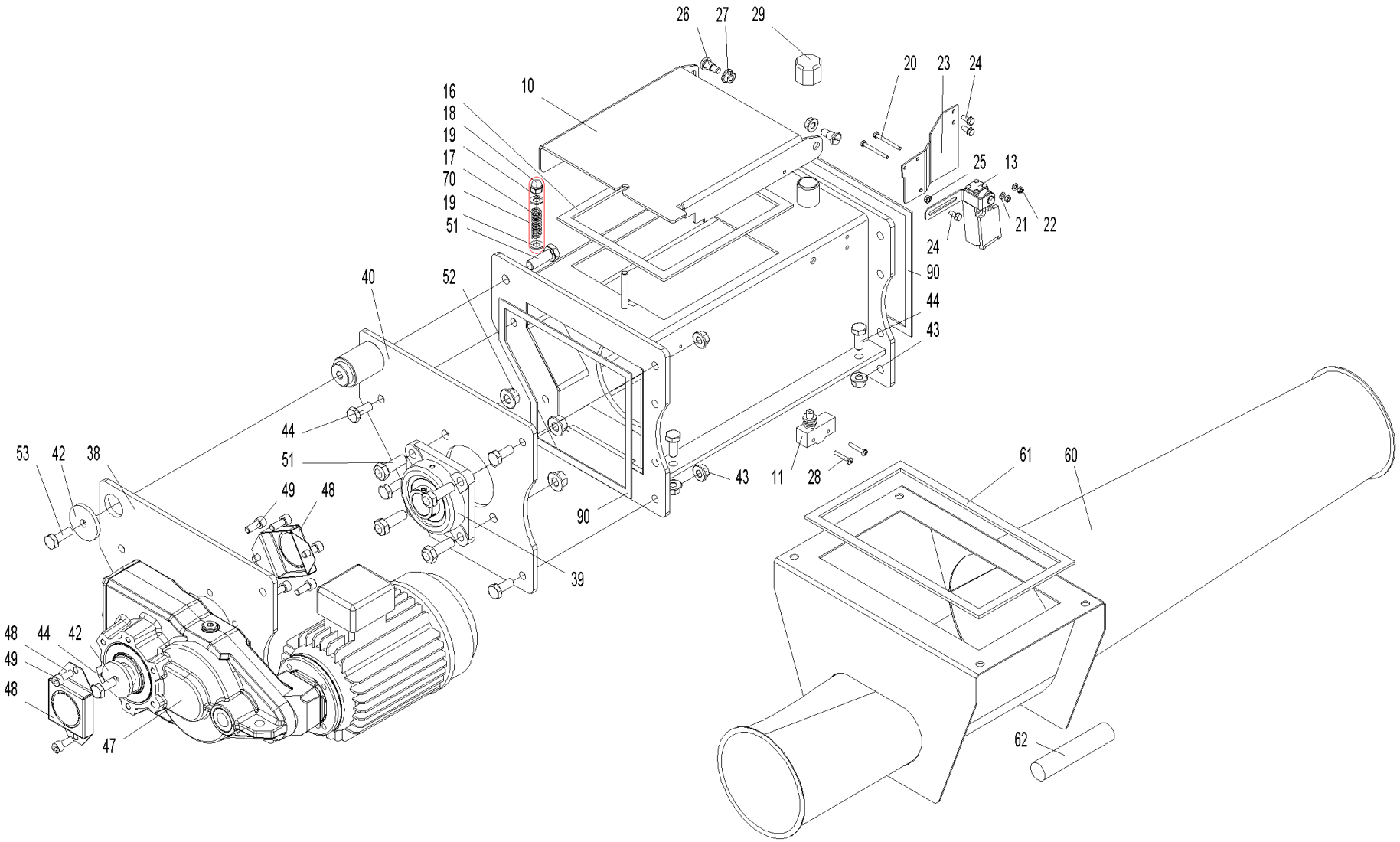

Übergabeblock pneumatisch (A000168)

Pos.	Artikelnr.	Bezeichnung	Menge	Einheit
48	053432	Berührungsschutz Motorwelle PW	3.00	Stk
10	051968	Deckel ES PW	1.00	Stk
61	054557	Dichtung Saugbox	1.00	Stk
16	054793	Dichtungsband 10x2 EPDM einseitig selbstklebend 2,25 Meter	1.00	Stk
90	054793	Dichtungsband 10x2 EPDM einseitig selbstklebend 2,25 Meter	1.00	Stk
70	054499	Druckfeder kpl. Übergabeeinheit EX u. PX, PW	1.00	Stk
17	052351	Druckfeder Ø10x 40x Ø1,5 PW	1.00	Stk
26	051975	Flachkopfschraube mit Schlitz und Ansatz M8x10, chromatiert	2.00	Stk
39	052859	Flanschlager mit Berührungsschutz Ø30 Bauhöhe 40,2 - 4-Loch - UCF 206 FYH (staubdicht)	1.00	Stk
3	051963	Flanschplatte 01 ES PW	2.00	Stk
24	031545	Gewindefurchende Sechskantschraube DIN 7500 - M5x12, verzinkt	3.00	Stk
18	025968	Hutmutter DIN 1587 - M6 - 6 - verzinkt EWK18, LWK, LWPT	1.00	Stk
84	054405	Kabel Microschalter Schacht PW	1.00	Stk
85	053370	Kabel Nr. 165 Microschalter Schacht PW	1.00	Stk
82	054406	Kabel Schutztürschalter Schacht PuroWIN-Erweiterung	1.00	Stk
83	053369	Kabel Schutztürschalter Schacht PW	1.00	Stk
13	053369	Kabel Schutztürschalter Schacht PW	1.00	Stk
29	006165	Kappe Nr.300, 3/4" schwarz	1.00	Stk
62	054057	Modellbrennstoff 25x120	1.00	Stk
38	052346	Motorflansch RW Typ A PW	2.00	Stk
40	053094	Motorflansch RW TYP B	1.00	Stk
47	055858	Motor Rührwerk mit Flansch PW Pneumatisch inkl. Eprom SRAS zu Motor Motek ET	1.00	Stk

Übergabeblock pneumatisch (A000168)

Pos.	Artikelnr.	Bezeichnung	Menge	Einheit
22	016578	Mutter DIN 934 - M4 - 8 - verzinkt	3.00	Stk
25	016586	Mutter DIN 934 - M5 - 8 - verzinkt	1.00	Stk
60	052921	PW94 Saugbox zu Zuführung pneumatisch	1.00	Stk
21	031712	Scheibe ISO 7089 - 4 - A2	2.00	Stk
19	031713	Scheibe ISO 7089 - 6 - A2	2.00	Stk
20	016752	Sechskantschraube DIN 933 - M4x40 - 8.8 - verzinkt	2.00	Stk
44	033538	Sechskantschraube DIN 933 - M10x25- 8.8-verzinkt - beschichtet mit Gleitlack bc2571 (bis 600°C)	10.00	Stk
53	054269	Sechskantschraube DIN 933 - M10x30 - 8.8 - verzinkt	4.00	Stk
51	017867	Sechskantschraube DIN 933 - M12x35 - 8.8 - verzinkt	4.00	Stk
27	016553	Sperrzahnmutter M8 verzinkt	2.00	Stk
43	016567	Sperrzahnmutter M10 verzinkt	8.00	Stk
52	016569	Sperrzahnmutter M12 verzinkt (ähnlich DIN6923 8)	4.00	Stk
81	054264	STW 88°C mit Kabel PW	1.00	Stk
11	007128	Türschalter (Mikroschalter) LWP18-50, BWXL 35-60, LWK, LWPT, PW	1.00	Stk
42	051940	U-Scheibe 10x48x5 PW	3.00	Stk
23	052025	Unterlage Schalter PW	1.00	Stk
28	016802	Zyl.-Schrauben M4x25 verz.m.KS DIN 7985	2.00	Stk
49	053834	Zylinderschraube m. Innensechskant M8 x 20 - A4	11.00	Stk