Verkleidung (A000228)

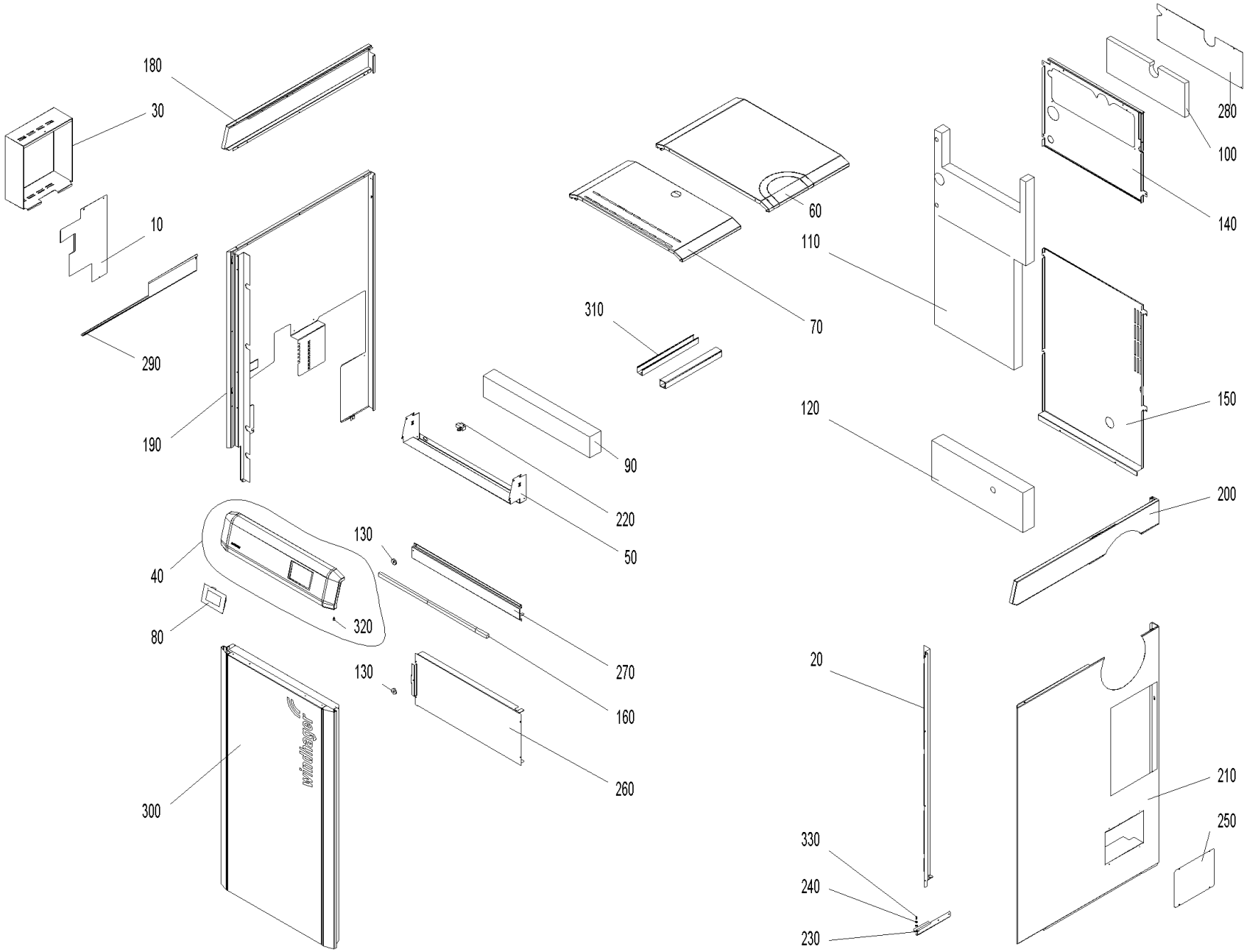

Verkleidung (A000228)

Pos.	Artikelnr.	Bezeichnung	Menge	Einheit
10	054622	Abdeckung Seitenwand links unten PW72-103	1.00	Stk
20	054602	Abdeckung Seitenwand rechts PW72-103	1.00	Stk
30	053812	Abdeckung Steckerkonsole PW24-103	1.00	Stk
40	055397	Bedienfeld PW72-103	1.00	Stk
50	054624	Befestigungsblech Verkleidung PW72-103	1.00	Stk
60	054619	Deckel hinten PW72-103	1.00	Stk
70	054620	Deckel vorne PW72-103	1.00	Stk
80	001009	INF8 MES INFINITY InfoWIN Touch BW2T, LWPT, PW24-103, BW2P, AEHM, inkl. Masterfunktion und Webserver	1.00	Stk
90	011175	Isolierung Bedienfeld PW72-103	1.00	Stk
100	011174	Isolierung Heizflächenreinigung oben PW72-103	1.00	Stk
110	011173	Isolierung Rückwand oben PW72-103	1.00	Stk
120	011172	Isolierung Rückwand unten PW72-103	1.00	Stk
130	001761	Magnet Ø31 gummiummantelt	1.00	Stk
140	054610	Rückwand oben PW72-103	1.00	Stk
150	054609	Rückwand unten PW72-103	1.00	Stk
160	009623	Schallisolierung Verkleidung PW72-103	3.00	Stk
210	016489	Schnappmutter 0536/17 vz.	7.00	Stk
170	016489	Schnappmutter 0536/17 vz.	1.00	Stk
180	054617	Seitenwand links oben PW72-103	1.00	Stk
190	055398	Seitenwand links PW72-103	1.00	Stk
200	054618	Seitenwand rechts oben PW72-103	1.00	Stk
210	054616	Seitenwand rechts unten PW72-103	1.00	Stk

Verkleidung (A000228)

Pos.	Artikelnr.	Bezeichnung	Menge	Einheit
230	054164	Türangel unten PW72-103	1.00	Stk
220	007128	Türschalter (Mikroschalter) LWP18-50, BWXL 35-60, LWK, LWPT, PW	1.00	Stk
240	018309	U-Scheibe DIN 134 - M5	1.00	Stk
250	053814	Verkleidung Abdeckung Reinigungsdeckel PW24-103	1.00	Stk
260	054606	Verkleidung Abdeckung vorne mitte PW72-103	1.00	Stk
270	054608	Verkleidung Abdeckung vorne oben PW72-103	1.00	Stk
280	054611	Verkleidung Deckel Heizflächenreinigung oben PW72-103	1.00	Stk
290	054625	Verkleidung Schiene links PW72-103	1.00	Stk
300	055396	Verkleidung Tür kpl. PW72-103	1.00	Stk
310	050978	Wand und Deckenkanal BW2, PW24-103	1.00	M
320	015507	Zapfenschraube M5x18	1.00	Stk
330	033092	Zapfenschrauben DIN927 - M5X5	1.00	Stk